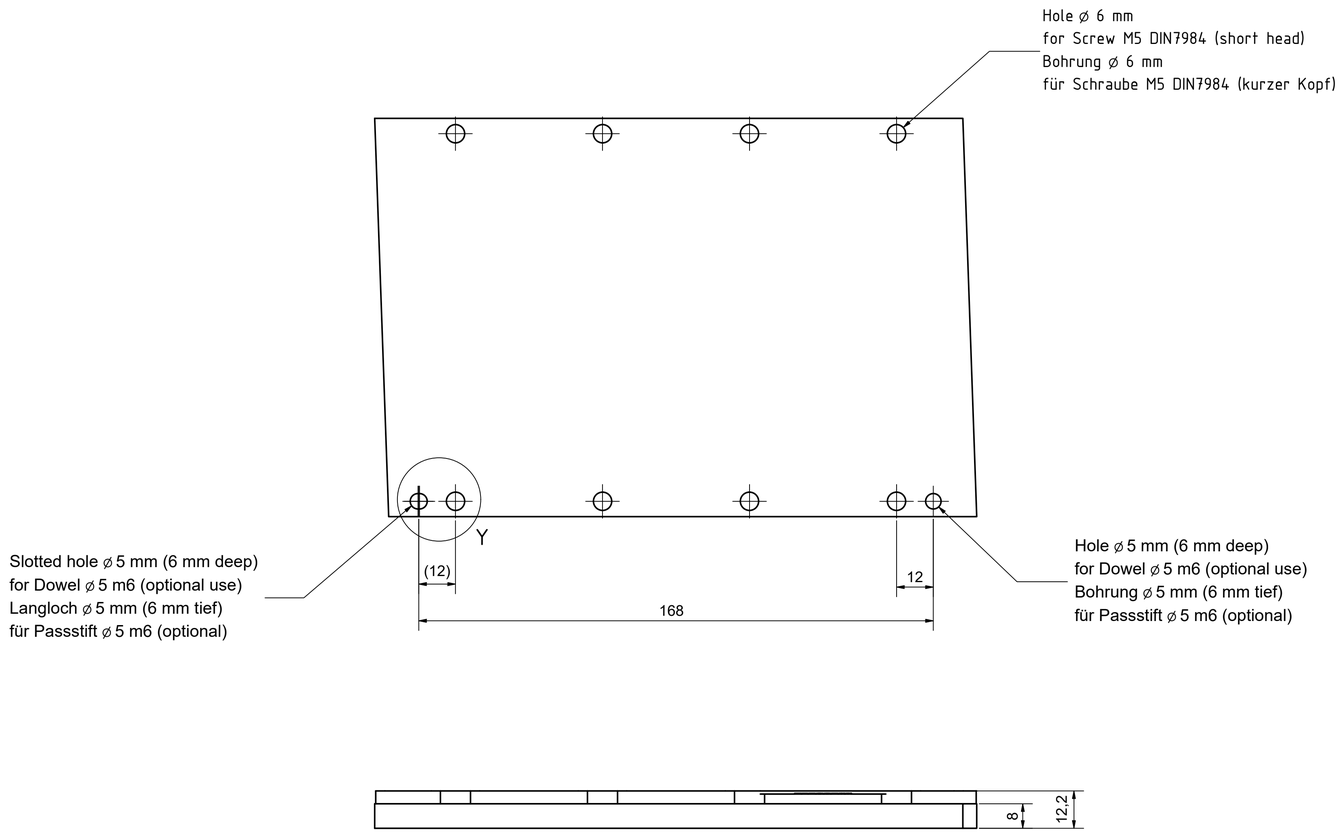

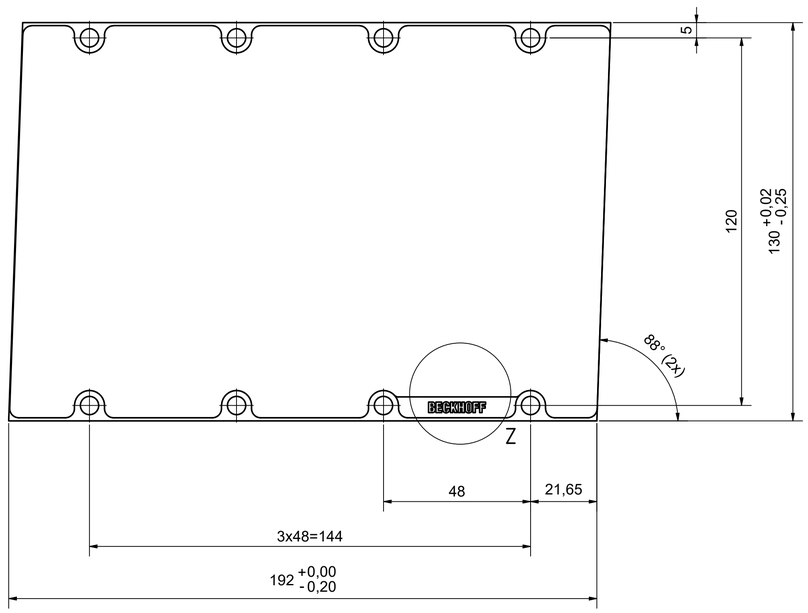

Y (2 : 1)

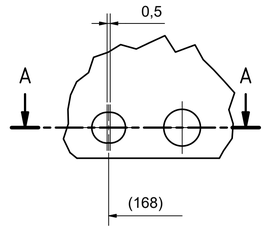

A-A (2 : 1)

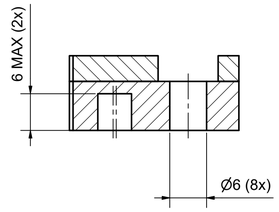

Z (2 : 1)

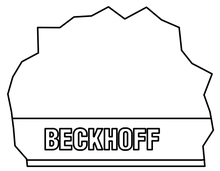

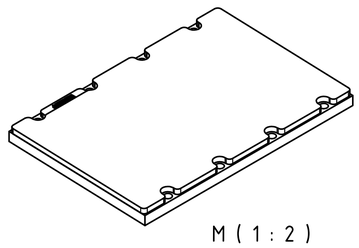

M (1 : 2)

Copyright reserved to ISO 16016
The property and copyright of this drawing remains the company Beckhoff Automation GmbH & Co. KG. It may not be copied and reproduced, or be used and made accessible to third parties, especially competitors, in any way without the express permission of Beckhoff Automation GmbH & Co. KG.

Schutzvermerk nach DIN ISO 16016 beachten
Das Eigentums- und Urheberrecht an dieser Zeichnung verbleibt der Firma Beckhoff Automation GmbH & Co. KG. Sie darf Dritten weder in der Form noch im Inhalt zugänglich gemacht werden, sie darf weder vervielfältigt noch kopiert werden, sie darf weder für den Wettbewerb noch für die Herstellung von Produkten verwendet werden, die Dritten zugänglich gemacht werden.

Bezeichnung / *description* Magnetplatte *Magnet plate* AL8561-0000-0000							**Abteilungskennzeichen** / *depart ID* Motion **Dokumentennummer** / *document number* 5000000105
BECKHOFF	ISO 128	**Maßeinheit** *dimension* mm	**Maßstab** *scale* 1 : 1	**Blattgröße** *sheet size* A1	**Blatt** *sheet* 1 / 1	**Revision** B	**Projektbezeichnung** *project name* / **Datum** *date* 03.05.2022